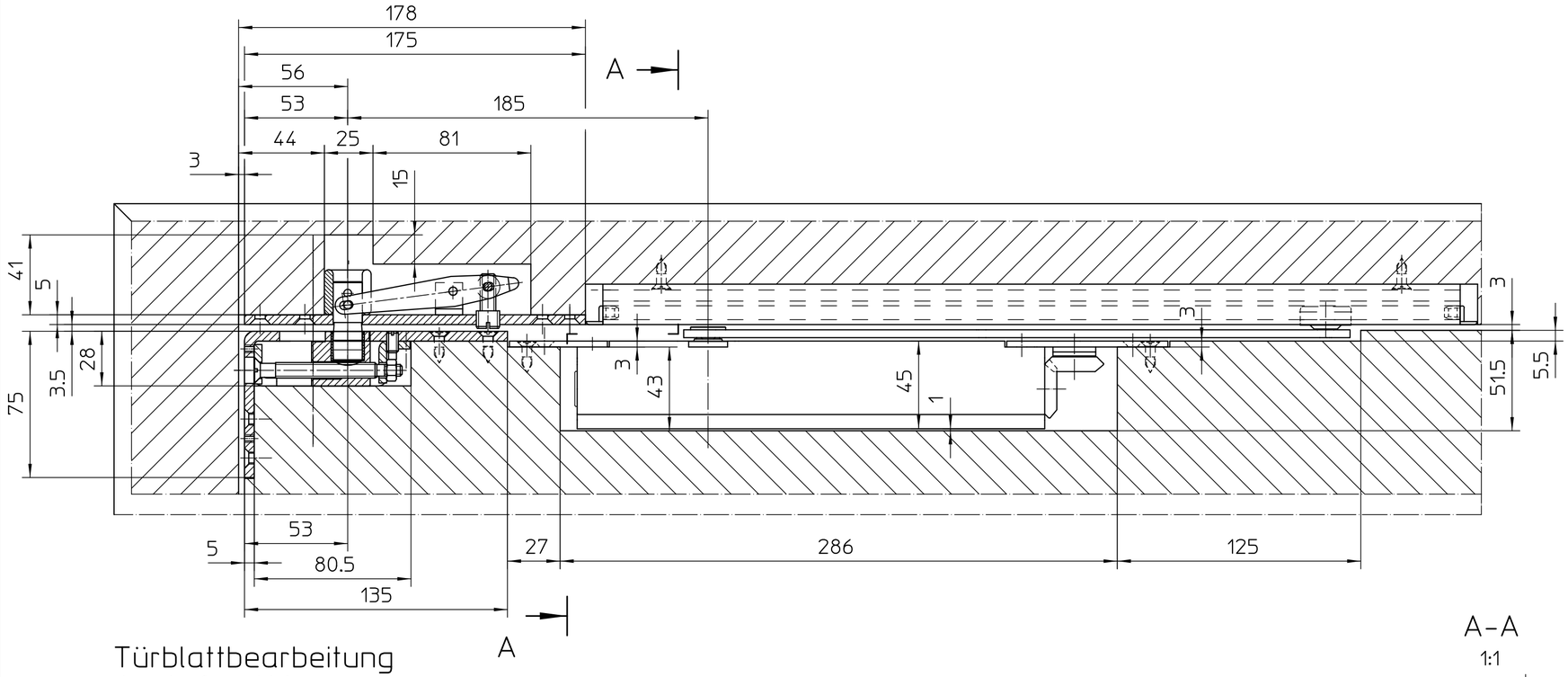

Maße / dimensions GEZE Boxer 2-4

mit Gleitschiene 12mm
with guide rail 12mm

mit Gleitschiene 20,7mm
with guide rail 20,7mm

mit Gleitschiene 30mm
with guide rail 30mm

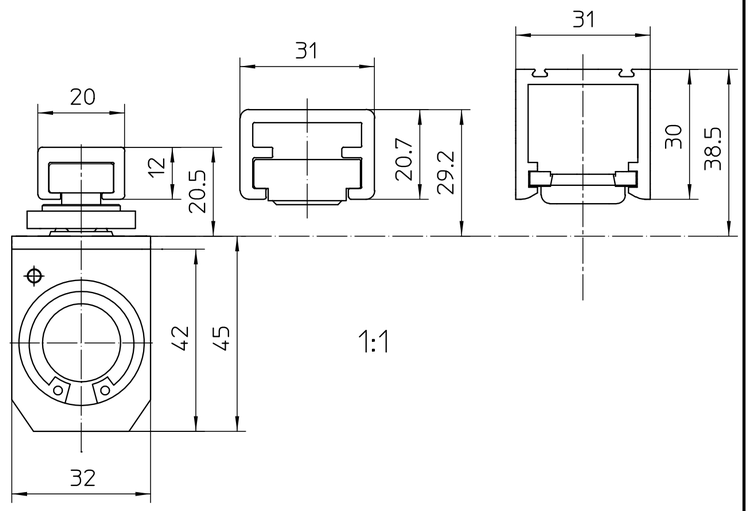

Türblattbearbeitung
door leaf machining

Ansicht / view X

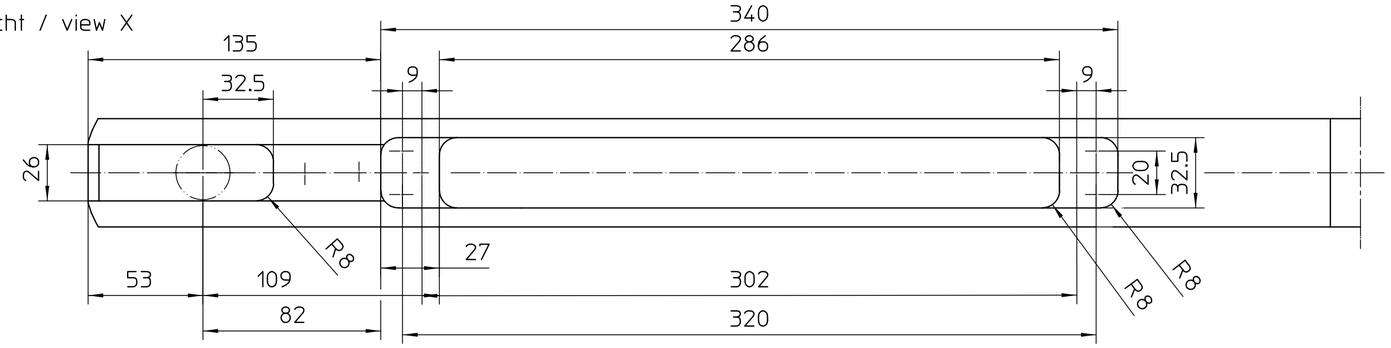

A-A
1:1

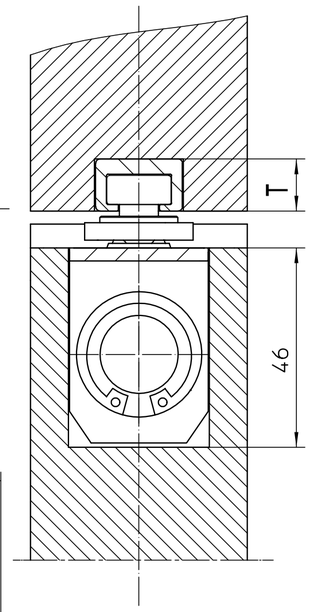

A-A
1:1

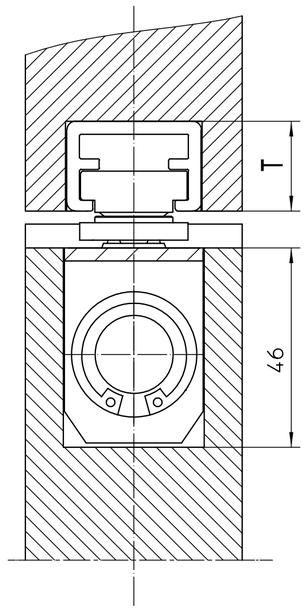

A-A
1:1

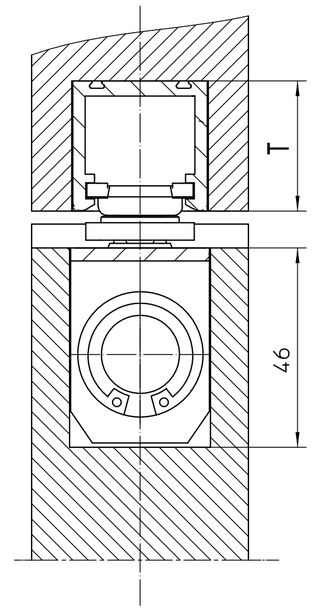

Rahmenbearbeitung
frame machining

Ansicht / view Y

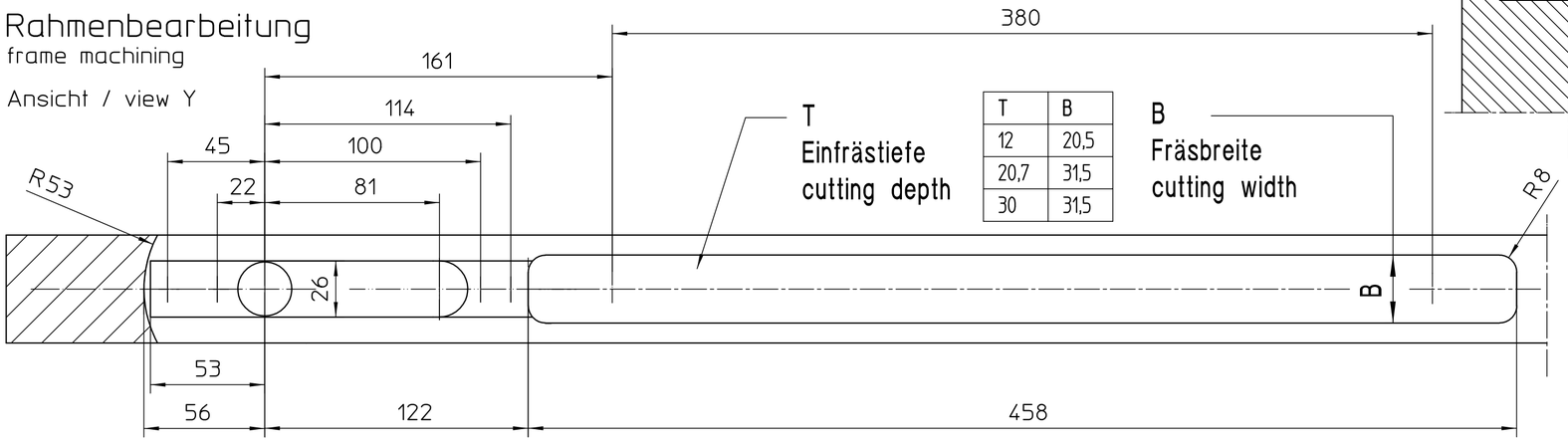

T
Einfrästiefe
cutting depth

T	B
12	20,5
20,7	31,5
30	31,5

B
Fräsbreite
cutting width

Diese Zeichnung entspricht dem Entwicklungsstand des Zeichnungsdatums bzw. der letzten Änderungseintragung. Aus der Benützung der Zeichnung können keine Ansprüche, gleich welcher Art, einschließlich Schadenersatzansprüche, abgeleitet und gegen GEZE geltend gemacht werden. Die Zeichnung bleibt unser Eigentum und ist Dritten nur für die Vertragsdauer zur Benutzung überlassen. Sämtliche sich aus der Zeichnung ergebenden Ansprüche stehen ausschließlich GEZE zu. Ohne vorherige Zustimmung von GEZE darf diese Zeichnung weder vervielfältig noch Dritten zugänglich gemacht werden.
This drawing shows the actual state of product development at the date of the drawing or the revision date. No claims or damages in any form can be made against GEZE as a result of the interpretation of this drawing. This drawing remains the property of GEZE and is made available to third parties only for the duration of contractural obligations. All rights connected with this drawing remain in possession of GEZE. This drawing may not be copied of handed over to third parties without the express consent of GEZE.

EMPB = Erstmusterprüfbericht /First sample test report

EMPB	Dok.version doc.version	Datum date	Name name	Mitteilungs-Nr. Doc. change no.
	04	09.09.15	tbt8	*
	03	23.07.15	tbt6	*
	02	20.01.10	tbt6	X
	01	29.01.07	tbexl3	X
	00	18.03.03	tbm22	X

GEZE GmbH
P.O. Box 13 63
71226 Leonberg
Germany

	Datum / date	Name / name
erstellt / drawn	09.09.15	tbt8
gepr. / checked		
Ersatz für: Subst. for:		
Ersetzt durch: Subst. with:		

Benennung / designation
GEZE Boxer P 2-4
Pendeltür Holz / wooden double action door

Blatt / von sheet / of 1 / 1
Maßstab scale 1:2
Sprache / language D
Material-Nr. ID-no.
Zeichnungs-Nr. / document-no. 20535-0-25